be.pure

because every drop matters

KRISTALLKLARES TRINKWASSER

Pur, wie aus einer Alpenquelle · Für Motoryachten und Segelyachten

PREMIUM TRINKWASSER AN BORD

Ihre mineralisierte Wasserquelle für höchste Ansprüche.

Das ENYA 2.0-System filtert Wasser aus dem Watermaker oder dem Wassertank. Auch Hafenwasser wird zu purem Trinkwasser gefiltert. Frei von Schadstoffen. Durch die anschließende Remineralisierung mit Calcium und Magnesium entsteht frisches und geschmacklich hochwertiges Trinkwasser, ganz ohne Plastikflaschen.

ENYA stammt aus dem Keltischen und bedeutet „Wasser des Lebens“. Es steht für Lebendigkeit: jene kraftvolle Energie, die Ihnen reines Wasser schenkt.

ENYA 2.0
Das Herzstück für Ihr Premium-Trinkwasser

ENYA 2.0 ist das zentrale Trinkwassersystem an Bord. Es verarbeitet Wasser aus dem Wassertank oder direkt vom Watermaker und verwandelt es in hochwertiges, mineralisiertes Trinkwasser. Italienische Pasta, frisch gewaschenes Gemüse oder Eiswürfel für den Sundowner, mit ENYA 2.0 ist alles klarer, reiner und besser.

Wie vom Lieblingsbarista. Auch Kaffee wird an Bord zum Erlebnis. Reines be.pure Wasser lässt jede Bohne ihr volles Aroma entfalten. Ganz wie beim Barista. Kein störender Beigeschmack, kein Kalk, nur purer Genuss. Für unvergessliche Momente auf See.

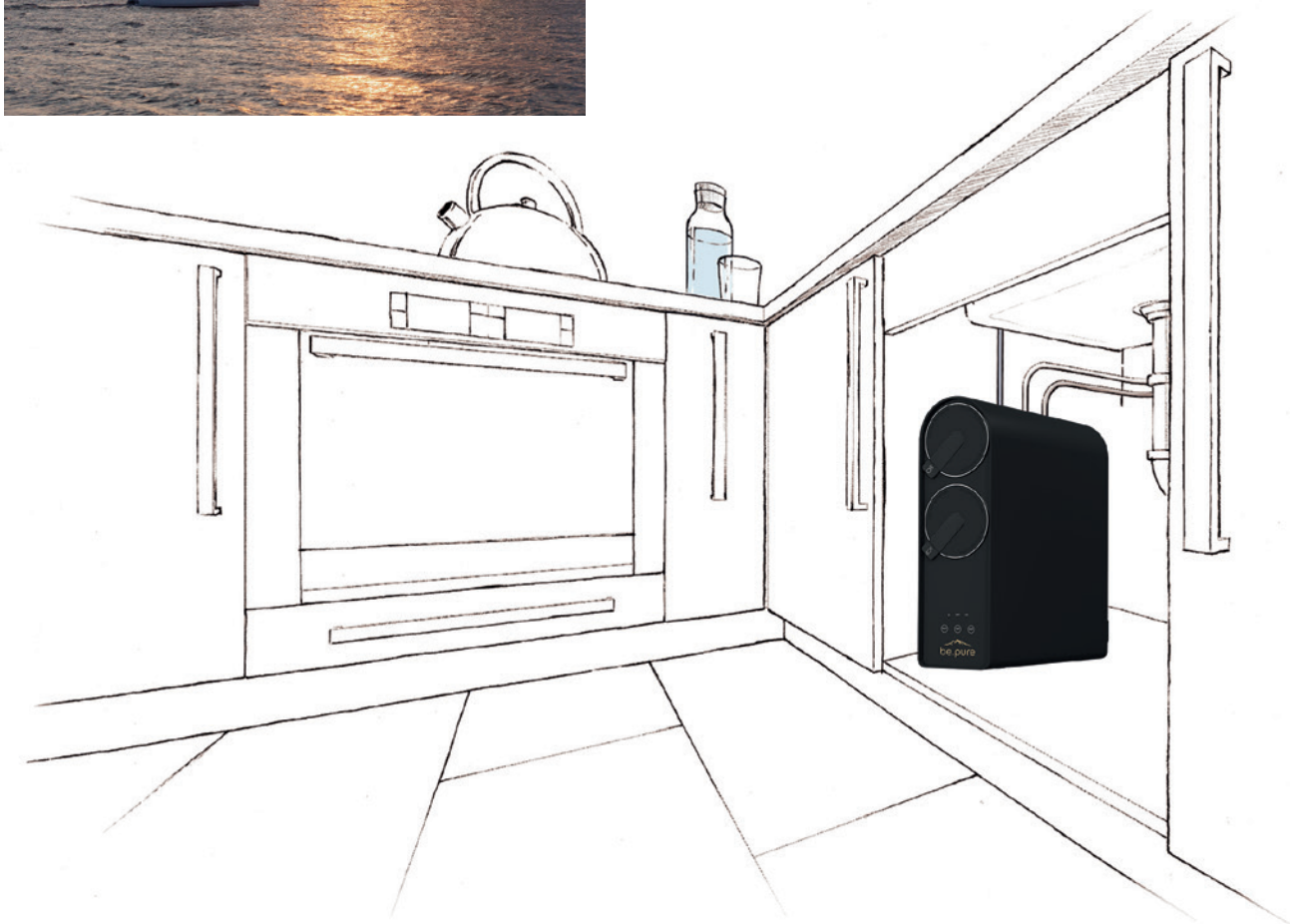

Rein und geschmackvoll wie aus einer österreichischen Alpenquelle

Mineralien vollenden das be.pure Wasser

Rein und erfrischend. Nach der Filtration durch die be.pure ENYA 2.0 Anlage ist das Wasser frei von allen Schadstoffen und natürlichen Mineralien, die für den Geschmack und das Wohlbefinden wichtig sind. Damit das Wasser danach nicht nur rein, sondern auch geschmacklich angenehm und hochwertig ist, wird es wieder gezielt mit ausgewählten Mineralstoffen angereichert.

Natürliches Gestein, das aus einer idealen Kombination aus Magnesium und Calcium besteht. Diese beiden Mineralien werden in genau abgestimmter Menge beigefügt. So entsteht der charakteristische be.pure Geschmack. Frisch, weich und klar, wie natürliches Quellwasser, das besonders angenehm zu trinken ist.

Zutaten für Körper und Geist

Calcium stärkt Knochen und Zähne und unterstützt Muskeln, Nerven und den Energiestoffwechsel. Es spielt eine Rolle bei der Blutgerinnung und kann helfen, allergische Reaktionen zu mindern.

Magnesium ist unverzichtbar für viele Körperfunktionen, von erholsamem Schlaf über Konzentration bis hin zu Muskel- und Nervenleistung. Gemeinsam sorgen beide Mineralien für nachhaltiges Wohlbefinden bei jedem Schluck.

Gut für Sie, Ihre Lieben und unseren Planeten

Trinken Sie nachhaltiger

Schluck für Schluck: Mehr als 40 kg Plastikmüll produziert eine Person in der EU pro Jahr. Ein großer Teil davon: Getränkeflaschen. Gerade auf Yachten summieren sich Transport und Entsorgung. Mit be.pure reduzieren Sie diesen Abfall ganz einfach. Ohne Aufwand, aber mit Wirkung. Für Sie. Für morgen. Für weniger Plastik im Meer.

Wasser mit Verantwortung

Plastik gibt nachweislich Schadstoffe ins Trinkwasser ab. Mikroskopisch kleine Plastikteile gelangen über Flüsse und Ozeane in die Umwelt und auch in unseren Körper. Schützen Sie sich und die Natur. Entscheiden Sie sich für eine plastikfreie Lösung mit be.pure.

Jeder Tropfen ohne Plastik zählt

Wir haben uns bei be.pure der Nachhaltigkeit und dem Schutz unserer Umwelt verpflichtet. Deshalb verzichten wir bewusst auf unnötige Transporte, vermeiden Einwegflaschen, setzen auf wiederverwendbare Systeme – und hinterlassen weniger Müll.

Unsere Zertifikate:

Zertifizierungen von den für uns produzierten Herzstück ENYA 2.0

Was be.pure so großartig macht

Ultra-Feinfilterung
ENYA 2.0 entfernt 99,9% aller Schadstoffe, auch PFAS und Mikroplastik

Remineralisierung
Angereichert mit wichtigen Mineralien für echten Quellwasser-Geschmack

Ambient, Hot, Cold & Fizz
Ein System, viele Wassererlebnisse. Kompatibel mit unseren Wasserspendern KATARA, NAHLA, IZUMI

Hygienisch
Mit automatischer Membran-Spülung und externer Keimsperre, einem Weichmacherschutzfilter und einem mikrobiologischen Sicherheitsfilter

Premium Trinkgefühl
Erlesener Geschmack, einfach pures Wasser auf Knopfdruck

Platzsparend und komfortabel
Nie mehr an die Wasserbeschaffung denken, kein Flaschenschleppen, keine Lagerung – purer Genuss direkt an Bord

Nachhaltigkeit
Spart Müll und geht schonend mit Ressourcen um

Spart Zeit und Geld
Mit jedem Tropfen be.pure Wasser wird Ihre Anlage refinanziert

Kochen mit reinem Wasser
Reines Wasser bedeutet purer Geschmack – frei von Schadstoffen und unverfälscht im Genuss

Schont Ihre Geräte
Kein Kalkstress für Kaffeemaschine, Wasserkocher, Eierkocher ...

Einfaches Handling
Filtertausch durch Plug-In Prinzip

High-End-Pumpentechnologie
Filter, Membran und eine High-End Pumpentechnologie höchster Qualität

Zertifiziert
ENYA 2.0 entspricht NSF / ANSI 53 & 42 und ist DIN EN ISO zertifiziert

MAXIMALER KOMFORT

Still, prickelnd, heiß oder kalt

KATARA

Der kompakte Wasserspender für die Verwendung an Deck. be.pure KATARA ermöglicht die präzise Portionierung und ist ideal zum schnellen Befüllen von Flaschen. Einfach im Vorbeigehen jederzeit Wasser nachfüllen.

Die simple Lösung
Ein 3-Wege-Wasserhahn ist die schlanke Basisvariante zur Entnahme von be.pure Wasser. Ideal in der Küche, Pantry und Wetbar an Bord.

NAHLA und IZUMI

Elegant, modern und aus hochwertigem Edelstahl gefertigt – perfekt für den Salon oder die Bordbar. Die be.pure Wasserspender NAHLA und IZUMI überzeugen mit kompaktem Design und professioneller Leistung im täglichen Einsatz. Sie liefern reines Wasser, ganz nach Wunsch: still, gekühlt, mit Kohlensäure oder in der HOT-Version sogar bis zu 95 °C heiß.

MOLEKULARFILTRATION OHNE KOMPROMISSE

Nach der Filterung bleibt nichts als das pure Wasser. Unvergleichlich rein!

Entfernt zuverlässig kleinste Teilchen

- Nitrate und Pestizide
- Bakterien und Viren
- Hormone
- Medikamentenrückstände (z. B. Antibiotika)
- Schwermetalle, Aluminium, Uran
- Glyphosat, Arsen und Kalk
- Asbest und Chlor
- Nanopartikel und Mikroplastik
- PFAS
- Röntgenkontrastmittel
- Salze
- sowie weitere organische und anorganische Verunreinigungen

Größenvergleich in nm

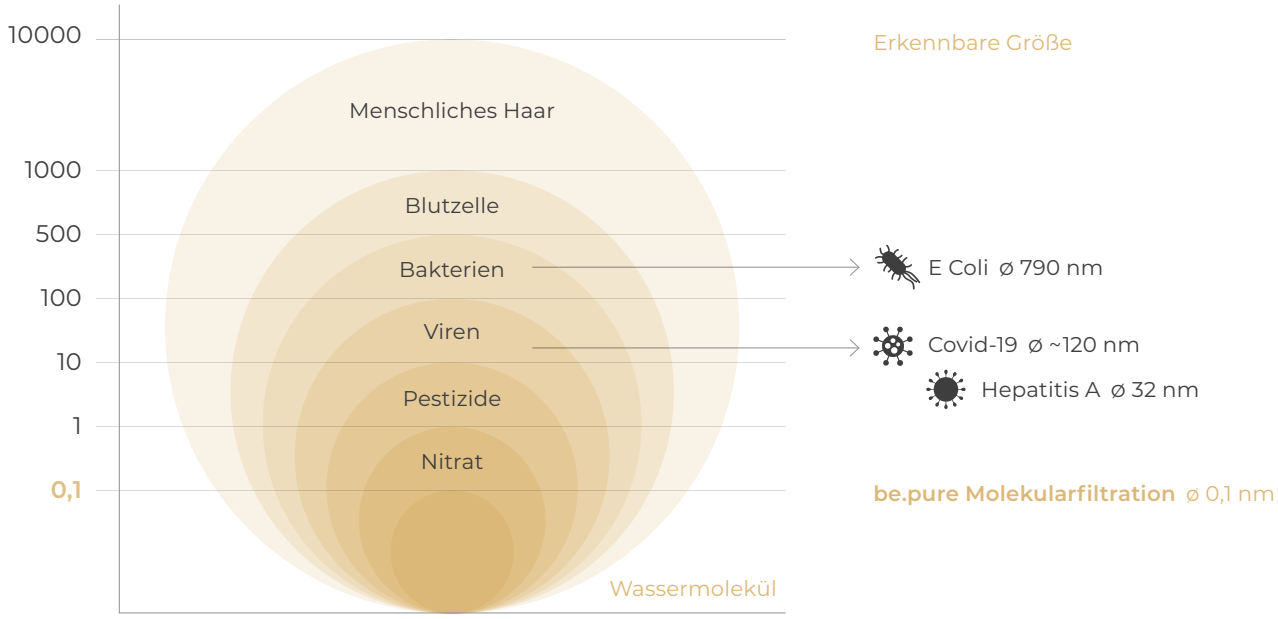

Einblick in die Technologie

Wie es funktioniert, dass belastetes Wasser wieder zu kristallklarem, Premium-Wasser wird. Und: wie es möglich ist, dass es so gut wie Quellwasser schmeckt.

Molekularfiltration durch spezielles Verfahren

be.pure ENYA 2.0 reinigt Wasser mit einem Verfahren namens Umkehrosmose. Dabei wird das Wasser mit Druck durch eine Membran geleitet.

Eine Membran ist eine extrem feine Filterfläche, vergleichbar mit einem Sieb, aber auf Molekülebene. Das Raster bzw. die Poren sind so klein, dass nur reines Wasser hindurchpasst. Alles andere, also Schadstoffe wie Bakterien, Viren, Kalk, Pestizide, Medikamentenrückstände, Hormone, Salze und viele weitere Verunreinigungen, bleiben zurück und werden getrennt ausgeschieden.

So entsteht nahezu vollständig gereinigtes Wasser, das anschließend mit wichtigen Mineralien wie Magnesium und Calcium angereichert wird.

Keine Chance für Verunreinigungen!
Viren, Bakterien, Pestizide, Mikroplastik – in dieser Membran bleiben alle Verunreinigungen hängen und werden separat ausgespült. Das Ergebnis: reines, pures Wasser.

Die Membran

Superfilter. Die be.pure ENYA 2.0 Anlage nutzt eine TFC Hochleistungsmembran. Sie besteht aus mehreren Schichten einer speziellen Folie. Die Membran besitzt extrem feine Poren, die nur 0,1 Nanometer klein sind. Zum Vergleich: Das ist rund 100.000-mal kleiner als der Durchmesser eines menschlichen Haares. So winzig, dass praktisch nur reines Wasser hindurchpasst, denn Wassermoleküle zählen zu den kleinsten überhaupt.

Die Membran ist auf hohe Leistung und Langlebigkeit ausgelegt und sorgt an Bord von Yachten jederzeit für beste Wasserqualität, selbst unter anspruchsvollen Bedingungen.

Max. Durchfluss: 800 GPD (gallons per day)
Nenndurchfluss: bis zu 130 l/h
Versorgungsdruck: 4–5 bar
Lebensdauer: ca. 12 bis 24 Monate (je nach Gebrauch)
Temperatur Bereich: min. 5 °C – max. 38 °C
Reinwasser-Produktion: bis zu 2,2 l/min
Abwasserverhältnis: 1 Liter Reinwasser zu 0,4 Liter Abwasser

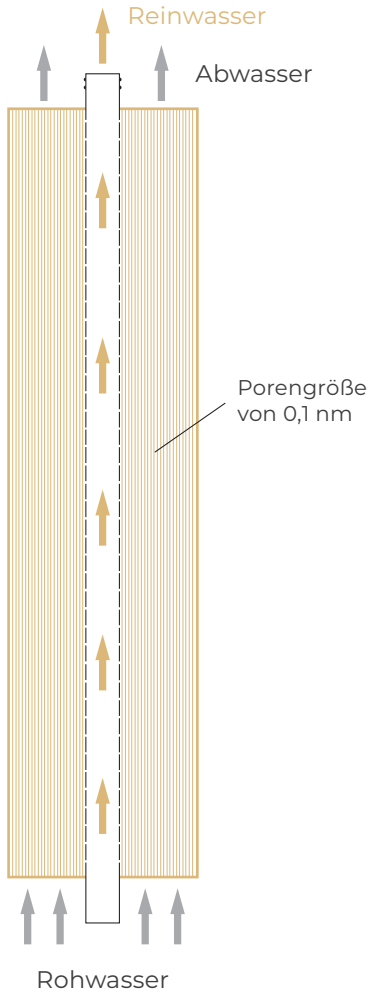

Einzigartige ENYA 2.0-Technologie

Herausragende Filtration
Im Vergleich zu anderen Systemen entfernt ENYA 2.0 durch die modernste TFC Hochleistungsmembran alle organischen Schadstoffe und Schwermetalle bis zu einer Größe von 0,1 Nanometern, mit einer Effizienz von 99,9 %.

Automatische Spülung (Wash / Auto-Flushing)
Nach jeder Wasserentnahme reinigt sich die Anlage automatisch um die Membranoberfläche frei zu spülen. Zusätzlich spült sich unser System alle 24 Stunden einmal kurz frei, sodass keine Ablagerungen entstehen können.

Überflutungsschutzfunktion
Bei einer ununterbrochenen Wasserentnahme länger als 2 Stunden oder einer internen Fehlfunktion der Elektronik, wechselt das Gerät in die Sicherheitsabschaltung. Die Displayanzeigen an der Frontseite des Geräts (Service A und B / RO und PCB) blinken im Wechsel und das Gerät produziert kein Wasser mehr.

BackSafety 3-fach Nachfilter mit Keimsperre
Unser System verfügt über maximalen Schutz durch einen Veredelungsfilter, der den Geschmack und Geruch vom gereinigten Wasser nochmals verfeinert und einen Weichmacherschutz, welcher zusätzlich noch mögliche Rückstände von Glyphosat, Weichmachern und VOC's, entfernt.

Umkehrosmose mit einem 4-in-1 Hochleistungskompaktfilter mit Mineralisierung und pH-Stabilisierung
Für die Remineralisierung kombinieren wir natürliches Gestein mit Sango-Korallen – eine ideale Kombination aus Calcium und Magnesium. Zusätzlich ist es mit einem Makrofilter, Carbonblock-Sicherheitsfilter und einem Glyphosatnachfilter ausgestattet.

So einfach genießen Sie Premium-Wasser

be.pure Wasser ist auch mit 3-Wege-Wasserhähnen kompatibel
Das Filtersystem kann vertikal oder horizontal installiert werden.

Minimale Infrastruktur

- Kaltwasseranschluss
- Wasserfester Stromanschluss
- Siphon

Die Anlage kann im Untertisch 1, freistehend oder liegend montiert werden.

Im Unterbau liegende Montage 2 möglich.

Auch Montagen im Maschinenraum 3 sind üblich.

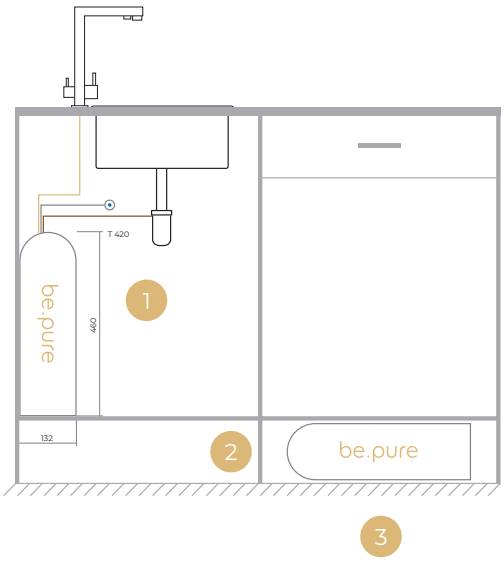

Technische Daten

Technische Daten	
Abmessungen	B 132 x T 460 x H 420 mm
Gewicht	8 kg
Stromzufuhr	100–240 V / 50–80 Hz
Leistungsaufnahme	80 W

Vorteile von ENYA 2.0:

Wasserqualität und Filtration

+ 99,9 % Filtration von Schadstoffen
+ Filter, Membran und Technologie der höchsten Qualität
+ 4-in-1 Hochleistungskompaktfilter
+ Hochleistungs-RO Kompakteinheit 800 GPD
+ Remineralisierung wie reinstes Alpenquell-wasser (Calcium, Magnesium, Sango-Korallen, pH-Stabilisierung)
+ BackSafety – externe Keimsperre mit Weich-macherschutzfilter und mikrobiologischem Sicherheitsfilter
+ Konstante und sichere Wasserqualität – unabhängig von der Wasserbeschaffenheit
+ ENYA 2.0 entspricht NSF / ANSI 53 & 42
+ DIN EN ISO zertifiziert

Technologie und Betrieb

+ High-End-Pumpentechnologie
+ Komplett automatische und effiziente Membran-spülung (Wash / Auto-Flushing / Urlaubsspülung)
+ Überflutungsschutzfunktion
+ Einfaches Handling beim Filtertausch (Plug-In-Prinzip)
+ Filterwechselkontrolle
+ Stabiler, wartungsarmer Betrieb
+ Kompromisslos in Qualität und Design
+ Kompatibel mit den Wasserspendern Katara, Nahla & Izumi, Hot, Cold, Fizz & Ambient Funktion

Komfort und Leistung

+ Reinwasserproduktion bis zu 2,2 Liter pro Minute
+ Deutlich weniger Abwasserproduktion
+ Premium-Trinkgefühl – immer frisches Wasser auf Knopfdruck
+ Platzsparend und komfortabel – kein Stauraumverlust
+ Spart Zeit und Geld
+ Schont Ihre Geräte (z. B. Kaffeemaschinen, Wasserkocher)
+ Kochen mit reinem Wasser
+ Nachhaltigkeit – Kostenersparnis im Vergleich zu Flaschenwasser

KATARA

Auftisch-Wasserspender mit ENYA 2.0 und Untertischbox

KATARA verkörpert in der arabischen und asiatischen Kultur den ruhigen, fließenden Charakter des Wassers, oder den Wassertropfen selbst.

KATARA spendet erfrischendes Wasser im Stil eines Wasserfalls, verpackt in ein modernes, elegantes Design. Der ideale Wasserhahn bei wenig Platz.

Die Nutzung erfolgt in Kombination mit einer passenden Untertischbox: je nach Modell mit der hochwertigen be.pure-Anlage oder der leistungsstarken Soda HOT-Version.

Dank durchdachtem Design bietet der Wasserspender eine vielseitige Auswahl: stilles Kaltwasser oder sprudelndes Kaltwasser, raumtemperiertes Wasser und – in der HOT-Version – bis zu 95 °C heißes Wasser für Tee, Kaffee & Co.

Versionen	ambient	hot	cold	fizz
KATARA 2 Tasten	•		•	
KATARA FIZZ 2 Tasten			•	•
KATARA 3 Tasten	•		•	•
KATARA HOT 3 Tasten	•	•	•	
KATARA HOT FIZZ 3 Tasten		•	•	•

ENYA 2.0 verarbeitet Wasser aus dem Wassertank oder direkt vom Watermaker und verwandelt es in Trinkwasser.

UNTERTISCHBOX – passt in jeden vorhandenen Unterschrank und erfordert keine baulichen Anpassungen.

KATARA schenkt erfrischendes Wasser – vereint mit modernem, elegantem Design.

Technische Daten KATARA

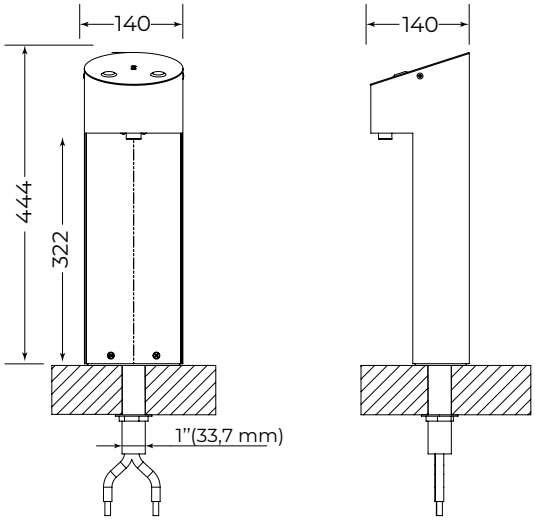

Technische Daten	2 Tasten	HOT
Abmessungen	B 140 x T 140 x H 444 mm	B 140 x T 140 x H 444 mm
Gewicht	8 kg	8 kg
Ausschankhöhe	322 mm	322 mm
Stromzufuhr	230 V / 50 Hz	230 V / 50 Hz
Leistungsaufnahme	27 W	35 W
Max. Leistungsaufnahme	0,18 A	0,25 A
Materialien	Teile aus robustem Edelstahl	Teile aus robustem Edelstahl

Technische Daten Untertischbox

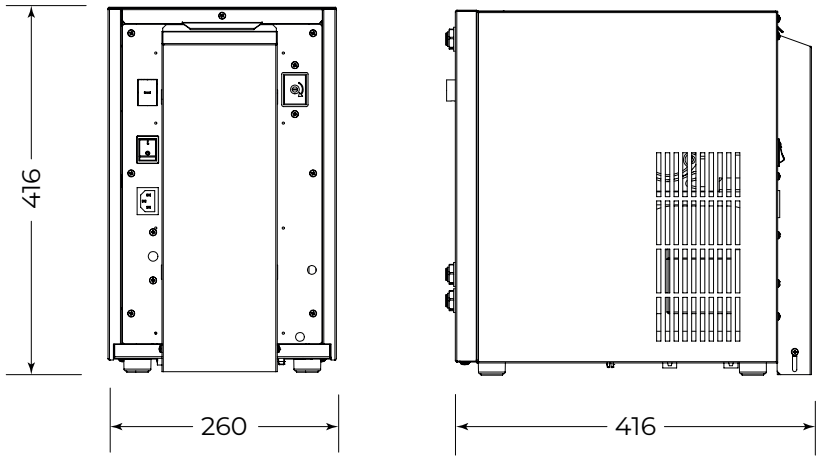

Technische Daten	FIZZ	HOT / HOT FIZZ
Abmessungen	B 260 x T 416 x H 416 mm	B 260 x T 416 x H 416 mm
Gewicht	je nach Ausführung 22–26 kg	je nach Ausführung 22–26 kg
Stromzufuhr	230 V / 50 Hz	230 V / 50 Hz
Leistungsaufnahme	210 W	1200 W
Max. Leistungsaufnahme	0,9 A	5,2 A
Kühlleistung	30 l/h	30 – 8 l/h
Temperatur kaltes Wasser	5–12 °C	5–12 °C
Temperatur heißes Wasser	/	max. 95 °C
Materialien	Robuster Edelstahl	Robuster Edelstahl

NAHLA UND IZUMI

Auftisch-Wasserspender mit ENYA 2.0

NAHLA steht im Arabischen für einen Schluck Wasser und wird sinnbildlich als Name für Lebenskraft und die Quelle des Lebens verwendet. NAHLA ist Ihr perfekter Auftisch-Wasserspender im täglichen Gebrauch, um auf die eigene Flüssigkeitszufuhr zu achten.

IZUMI bedeutet im Japanischen „Quelle“ und steht sinnbildlich für Reinheit, Neubeginn und den Ursprung des Lebens. IZUMI ist Ihre kompakte und kraftvolle Wasserquelle im schwarzen, zeitlosen Design.

AUCH **TOUCHFREE** MÖGLICH

Mit seinem funktionalen Design bietet der Wasserspender die Auswahl zwischen stillem Kaltwasser, sprudelndem Kaltwasser, raumtemperiertem Wasser oder bis zu 95 °C heißem Wasser (HOT-Version) zur Zubereitung von Heißgetränken.

Versionen	ambient	hot	cold	fizz
NAHLA / IZUMI 30	•		•	
NAHLA / IZUMI FIZZ	•		•	•
NAHLA / IZUMI HOT	•	•	•	
NAHLA / IZUMI HOT FIZZ	•	•	•	•
NAHLA Touchfree	•		•	
NAHLA FIZZ Touchfree	•		•	•

+

ENYA 2.0 verarbeitet Wasser aus dem Wassertank oder direkt vom Watermaker und verwandelt es in Trinkwasser.

NAHLA ODER IZUMI – perfekte Auftisch-Wasserspender im täglichen Gebrauch, um auf die eigene Flüssigkeitszufuhr zu achten.

Technische Daten NAHLA und IZUMI

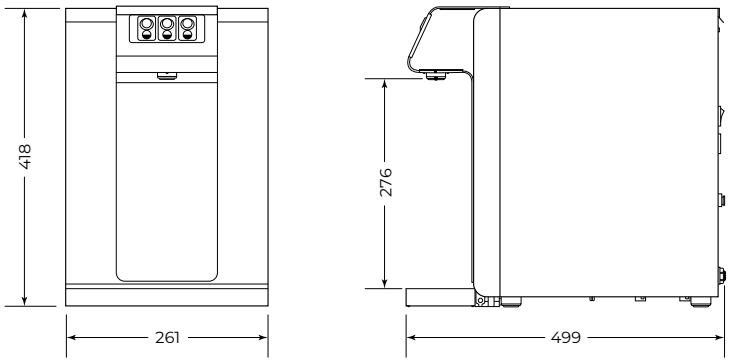

Technische Daten	FIZZ	HOT / HOT FIZZ
Abmessungen	B 261 x T 499 x H 418 mm	B 261 x T 499 x H 418 mm
Gewicht	je nach Ausführung 25–28 kg	je nach Ausführung 25–28 kg
Ausschankhöhe	276 mm	276 mm
Stromzufuhr	230 V / 50 Hz	230 V / 50 Hz
Leistungsaufnahme	230 W	810 W
Max. Leistungsaufnahme	1,0 A	3,8 A
Kühlleistung	30 l/h	30 – 8 l/h
Temperatur kaltes Wasser	5–12 °C	5–12 °C
Temperatur heißes Wasser	/	max. 95 °C
Materialien	Teile aus robustem Edelstahl	Teile aus robustem Edelstahl

NANO SILVER PIPE

Inkludiert: Nano-Silber-Auslauf

Dieser Auslauf aus Edelstahl wurde einer speziellen, innovativen Oberflächenbehandlung unterzogen – unter Anwendung von Nanotechnologie auf der Basis von Silberionen. Dadurch wird die Bildung von Ablagerungen, biologischen Schichten oder Bakterienkolonien verhindert.

Intertek 5000805
Zertifizierung der elektrischen Sicherheit für US Amerikanische und Kanadische Märkte

NAMA LISTED
Amerikanische Zertifizierung, die die Sicherheit von Verkaufsautomaten gemäß den FDA-Richtlinien gewährleistet

Water Quality Association
Zertifizierung über die Reinheit und Qualität des abgegebenen Wassers

CE
Konformität gemäß der Europäischen Direktiven

D.M. 174/04
Anlage erfüllt die Richtlinie nach D.M. 174/04 Vorschrift

RoHS compliant
Konformität gemäß der Europäischen Direktive 2011/65/UE + D.D. 2015/863/EU

kiwa approved KUKreg4
Englische Zertifizierung zur Gewährleistung der Sicherheit der Materialien, die mit Trinkwasser in Berührung kommen

CB
Internationale Zertifizierung zur elektrischen Sicherheit

ACS
Französische Zertifizierung zur Gewährleistung der Sicherheit der Materialien, die mit Trinkwasser in Berührung kommen

CI
Zertifizierung 100 % made in Italy

WaterMark
WMK26241
WMTS 105:2016
WMK26566 AS/NZS 3718:2005
Australische und neuseeländische Zertifizierung zur Gewährleistung der Sicherheit der Materialien, die mit Wasser für den menschlichen Gebrauch in Berührung kommen

Segurança INMETRO IEx OCP 0064
Zertifizierung der elektrische Produktsicherheit gemäß der technischen Brasilianischen Standards

TÜV Rheinland CERTIFIED
Zertifizierung der elektrische Produktsicherheit gemäß der technischen Europäischen Standards

AEO
Zertifizierung als international vertrauenswürdiger Logistikpartner

ACCREDIA
kiwa certified

UNI EN ISO
14001:2015
Konformität der Qualitätsmanagementsysteme

9001:2015
Konformität der Umweltmanagementstandards

Zertifizierungen der von be.pure eingesetzten Wasserspendern, KATARA, IZUMI und NAHLA

be.pure

www.bepure-water.com

be.pure · Große Sperlgasse 8/2/34 · A-1020 Vienna · T +43 (0) 699 17 18 17 77 · office@bepure-water.com