KATARA

AUFTISCH-WASSERSPENDER MIT UNTERTISCHGERÄT

because every drop matters

Unsere Mission ist es, Wasser auf globaler Ebene als Lebensmittel zu etablieren. Der Großteil der Menschen achtet stets auf die Qualität ihres Essens, aber feste Nahrung ist nur ein Bruchteil unserer Ernährung.

Ein gesunder Organismus funktioniert nur mit ausreichender Wasserzufuhr – daher ist das Wasser unser wertvollstes Gut, welches wir viel zu selbstverständlich behandeln.

Um den blauen **Planeten Erde bestmöglich zu schützen**, ist es für uns essenziell das uns zu Verfügung stehende Wasser in der bestmöglichen Qualität durch unsere Produkte aufzubereiten und somit für alle Lebewesen zugänglich zu machen.

Bei be.pure versuchen wir Step by Step jeden einzelnen Prozess am **Leitthema der Nachhaltigkeit** anzupassen. Unser Ziel ist es ein Vorbild für andere Unternehmen zu sein und aufzuzeigen, dass es sehr wohl möglich ist wirtschaftlich als auch 100% nachhaltig zu arbeiten. Lasst uns gemeinsam ein Zeichen für die Umwelt setzen.

Jedes Jahr gelangen 4,8 bis 12,7 **Millionen Tonnen Plastik** in unsere Meere. Jeder einzelne Mensch kann dafür sorgen diese Menge zu verringern, denn im Durchschnitt produziert ein Familienhaushalt 30-40 kg reinen Plastikmüll nur durch den Gebrauch von Plastik-flaschen. Die beste Lösung ist ein flaschenloses Herangehen, welches zu einem globalen Umschwung beiträgt.

KATARA

KATARA verkörpert in der arabischen und asiatischen Welt die Eigenschaft des ruhigen Wasserflusses bzw. ist es der Wassertropfen. KATARA spendet im Stil eines Wasserfalls erfrischendes Wasser im perfekten modernen Design.
Der professionelle Wasserhahn für alle, die nicht viel Platz zur Verfügung haben.

KATARA ist gegen Aufpreis auch in anderen Farben erhältlich. KATARA kann nur in Verbindung mit dem Untertischgerät verwendet werden. Je nach Variante muss eine molekulare be.pure Anlage oder Soda Hot Version als Untertischgerät verwendet werden.

Versionen	still	heiß	gekühlt	prickelnd
2 Tasten			•	•
3 Tasten	•		•	•
3 Tasten HOT		•	•	•
Black 2 Tasten			•	•
Black 3 Tasten	•		•	•
Black 3 Tasten HOT		•	•	•

Mit seinem funktionalen Design bietet der Wasserspender die Wahl zwischen kaltem Wasser ohne Kohlensäure, kaltem Wasser mit Kohlensäure, raumtemperiertes Wasser oder auch bis zu 95°C heißem Wasser (HOT Version) für die Zubereitung von Heißgetränken.

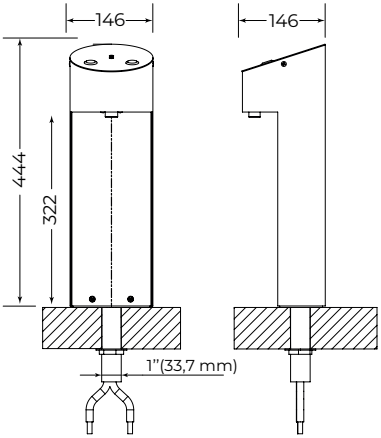

Technische Daten	
Abmessungen	146 x 146 x 444
Gewicht	8 kg
Anschlussspannung	230V - 50Hz
max. Stromaufnahme	35W - 0,15A
Ausschankhöhe	322

Inkludiert:

UV OUT

UV Lampe – Auslauf
Die UV Lampe am Auslauf verhindert effektiv eine retrograde Verkeimung.
Das UV Licht sterilisiert Keime und Bakterien und wirkt einem Bakterienwachstum am Auslauf entgegen.

UNTERTISCH-GERÄT

Untertischgeräte sind eine platz-sparende Lösung. Integrierbar in alle vorhandenen Untertische und es sind keine Ausbaumaßnahmen erforderlich.

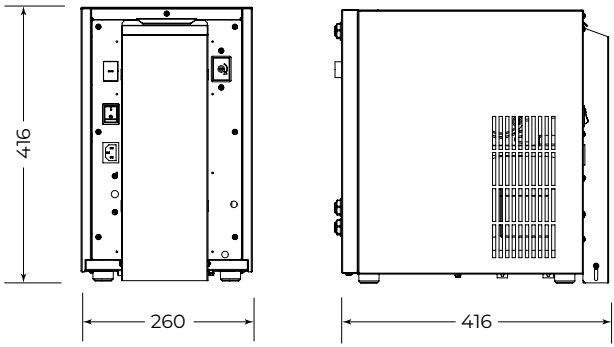

Technische Daten	30	30 HOT
Kühlleistung	30 l/h	30 l/h
Temperatur	ca. 5 - 12°C	ca. 5 - 12°C / 95°C
Abmessungen	260 x 416 x 416	260 x 416 x 416
Gewicht	25 kg	26 kg
Anschlussspannung	230V - 50Hz	230V - 50Hz
max. Leistungsaufnahme	230W - 1A	1220W - 5,3A

be.pure

www.bepure.at

ATG Aqua Technologies GmbH · 2700 Wr. Neustadt · Grazer Straße 41, Austria · T +43 (0)664 88 90 66 96 · office@bepure.at