NAHLA & IZUMI

AUFTISCH-WASSERSPENDER

because every drop matters

Unsere Mission ist es, Wasser auf globaler Ebene als Lebensmittel zu etablieren. Der Großteil der Menschen achtet stets auf die Qualität ihres Essens, aber feste Nahrung ist nur ein Bruchteil unserer Ernährung.

Ein gesunder Organismus funktioniert nur mit ausreichender Wasserzufuhr – daher ist das Wasser unser wertvollstes Gut, welches wir viel zu selbstverständlich behandeln.

Um den blauen **Planeten Erde bestmöglich zu schützen**, ist es für uns essenziell das uns zu Verfügung stehende Wasser in der bestmöglichen Qualität durch unsere Produkte aufzubereiten und somit für alle Lebewesen zugänglich zu machen.

Bei be.pure versuchen wir Step by Step jeden einzelnen Prozess am **Leitthema der Nachhaltigkeit** anzupassen. Unser Ziel ist es ein Vorbild für andere Unternehmen zu sein und aufzuzeigen, dass es sehr wohl möglich ist wirtschaftlich als auch 100% nachhaltig zu arbeiten. Lasst uns gemeinsam ein Zeichen für die Umwelt setzen.

Jedes Jahr gelangen 4,8 bis 12,7 **Millionen Tonnen Plastik** in unsere Meere. Jeder einzelne Mensch kann dafür sorgen diese Menge zu verringern, denn im Durchschnitt produziert ein Familienhaushalt 30-40 kg reinen Plastikmüll nur durch den Gebrauch von Plastik-flaschen. Die beste Lösung ist ein flaschenloses Herangehen, welches zu einem globalen Umschwung beiträgt.

NAHLA

AUCH **TOUCHFREE** MÖGLICH

NAHLA – ein durstlöschender Schluck Wasser aus dem arabischen Raum.
NAHLA ist der perfekte Auftisch-Wasserspender im täglichen Gebrauch, um die eigene Flüssigkeitszufuhr hoch zu halten.

IZUMI

IZUMI ist in der japanischen Kultur die Bedeutung für eine Wasserquelle.
IZUMI ist unsere eigene kompakte und kraftvolle Wasserquelle im schwarzen zeitlosen Design.

Versionen	still	heiß	gekühlt	prickelnd
30	•		•	•
30 HOT		•	•	•

Mit seinem funktionalen Design bietet der Wasserspender die Wahl zwischen kaltem Wasser ohne Kohlensäure, kaltem Wasser mit Kohlensäure, raumtemperiertes Wasser oder auch bis zu 95°C heißem Wasser (HOT Version) für die Zubereitung von Heißgetränken.

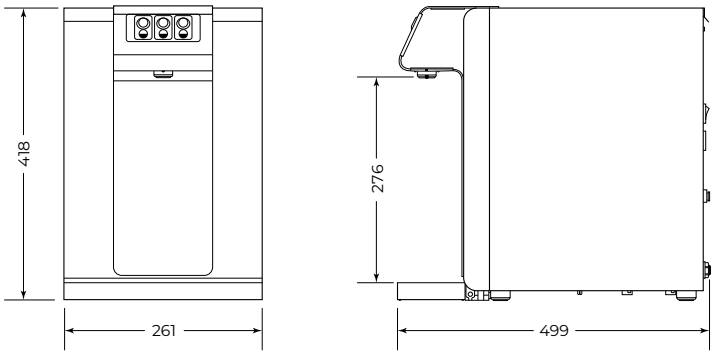

Technische Daten	30	30 HOT
Kühlleistung	30 l/h	30 l/h
Temperatur	ca. 5 - 12°C	ca. 5 - 12°C / 95°C
Abmessungen	261 x 499 x 418	261 x 499 x 418
Gewicht	28 kg	31 kg
Anschlussspannung	230V - 50Hz	230V - 50Hz
max. Leistungsaufnahme	230W - 1A	1220W

Inkludiert:

Filter + Keimsperre
Standardmäßig wird das Wasser bei allen Geräten mit einem Aktivkohlefilter gereinigt. Diese können Unreinheiten bis 0,5 Mikron auffangen und somit Geruch und Geschmack jeder Art, wie z.B. Chlor und Mikroorganismen entfernen. Man erhält dadurch klares und geruchsloses Wasser.
Ergänzend gibt es die Möglichkeit eines Entkalkungsfilter oder eines Mikrofilter. Der Mikrofilter kann Unreinheiten von bis 0,15 Mikron aus dem Wasser entfernen und ermöglicht somit eine Filtration von 99,9999% von Bakterien und ersetzt somit die UV Lampe beim Wassereingang (UV-IN).

NANO SILVER PIPE

Nano Silber – Auslauf
Dieser Auslauf aus (AISI 316L) Edelstahl wurde einer speziellen innovativen Oberflächenbehandlung, unter Anwendung von Nanotechnologie, auf der Basis von Silber Ionen unterzogen. Dadurch wird eine Bildung von Ablagerungen, biologischen Schichten oder Bakterienkolonien verhindert.

UV IN

UV Lampe – Wassereingang
Hierbei wird das Wasser nach dem Filter durch eine UV Lampe behandelt. Bakterien werden entsprechend sterilisiert.

be.pure

www.bepure.at

ATG Aqua Technologies GmbH · 2700 Wr. Neustadt · Grazer Straße 41, Austria · T +43 (0)664 88 90 66 96 · office@bepure.at