# KATARA

## AUFTISCH-WASSERSPENDER MIT ENYA UND UNTERTISCHGERÄT

**because every drop matters**

# Vorteile der ENYA-Technologie

**Die beste Filtration**
Im Vergleich zu anderen Filtrationssystemen, können wir alle organischen Schadstoffe und Schwermetalle bis zu einer Größe von 0,1 nm zu 99,9% entfernen.

**Umkehrosmose mit Mineralisierung**
Wir filtern nicht nur alle Schadstoffe – das Wasser wird anschließend wieder mit Calcium und Magnesium mineralisiert bzw. durch Dolomit entsäuert.

**Doppelte Keimsperre**
Unsere Systeme besitzen, im Vergleich zu anderen Produkten am Markt, zwei Keimsperren. An der Abwasserverbindung um Rückverkeimungen zu verhindern und am Wasserhahn um Verunreinigungen von außen zu verhindern.

**Automatische Spülvorgänge**
Nach jeder Wasserentnahme bzw. spätestens alle 6 Stunden reinigt sich die Anlage für ca. 10 Sekunden automatisch. Die gesamte Anlage inkl. der Osmosekartusche wird gespült – das ist weltweit einzigartig!

# KATARA

KATARA verkörpert in der arabischen und asiatischen Welt die Eigenschaft des ruhigen Wasserflusses bzw. ist es der Wassertropfen. KATARA spendet im Stil eines Wasserfalls erfrischendes Wasser im perfekten modernen Design.
Der professionelle Wasserhahn für alle, die nicht viel Platz zur Verfügung haben.

KATARA ist gegen Aufpreis auch in anderen Farben erhältlich. KATARA kann nur in Verbindung mit dem Untertischgerät verwendet werden. Je nach Variante muss eine molekulare be.pure Anlage oder Soda Hot Version als Untertischgerät verwendet werden.

| Versionen | still | heiß | gekühlt | prickelnd |
|---|---|---|---|---|
| **2 Tasten** | | | • | • |
| **3 Tasten** | • | | • | • |
| **3 Tasten HOT** | | • | • | • |
| **Black 2 Tasten** | | | • | • |
| **Black 3 Tasten** | • | | • | • |
| **Black 3 Tasten HOT** | | • | • | • |

Mit seinem funktionalen Design bietet der Wasserspender die Wahl zwischen kaltem Wasser ohne Kohlensäure, kaltem Wasser mit Kohlensäure, raumtemperiertes Wasser oder auch bis zu 95°C heißem Wasser (HOT Version) für die Zubereitung von Heißgetränken.

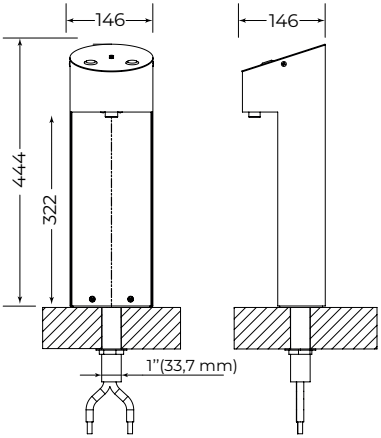


| Technische Daten | |
|---|---|
| Abmessungen | 146 x 146 x 444 |
| Gewicht | 8 kg |
| Anschlussspannung | 230V - 50Hz |
| max. Stromaufnahme | 35W - 0,15A |
| Ausschankhöhe | 322 |

## Inkludiert:

UV OUT

**UV Lampe – Auslauf**
Die UV Lampe am Auslauf verhindert effektiv eine retrograde Verkeimung.
Das UV Licht sterilisiert Keime und Bakterien und wirkt einem Bakterienwachstum am Auslauf entgegen.

# ENYA

ENYA stammt aus dem Keltischen und bedeutet Wasser des Lebens.
Als Haupteigenschaft von ENYA gilt die Lebendigkeit, welches das pure Wasser uns Menschen weitergibt.

| | |
|---|---|
| Abmessungen | 475 x 100 x 380 |

## UNTERTISCHGERÄT

Untertischgeräte sind eine platzsparende Lösung. Integrierbar in alle vorhandenen Untertische und es sind keine Ausbaumaßnahmen erforderlich.

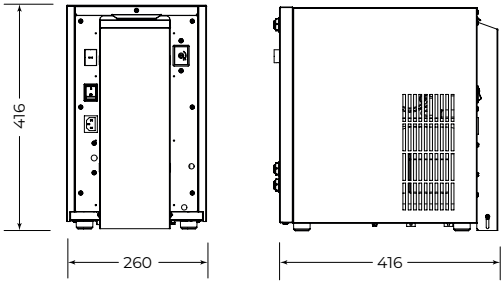


| Technische Daten | 30 | 30 HOT |
|---|---|---|
| Kühlleistung | 30 l/h | 30 l/h |
| Temperatur | ca. 5 - 12°C | ca. 5 - 12°C / 95°C |
| Abmessungen | 260 x 416 x 416 | 260 x 416 x 416 |
| Gewicht | 25 kg | 26 kg |
| Anschlussspannung | 230V - 50Hz | 230V - 50Hz |
| max. Leistungsaufnahme | 230W - 1A | 1220W - 5,3A |

be.pure

www.bepure.at

**ATG Aqua Technologies GmbH** · 2700 Wr. Neustadt · Grazer Straße 41, Austria · T +43 (0)664 88 90 66 96 · office@bepure.at